1

Segnare la posizione dei fori.

Mark the position of the holes.

Marquez la position des trous.

Marque la posición de los agujeros.

Markieren Sie die Position der Löcher.

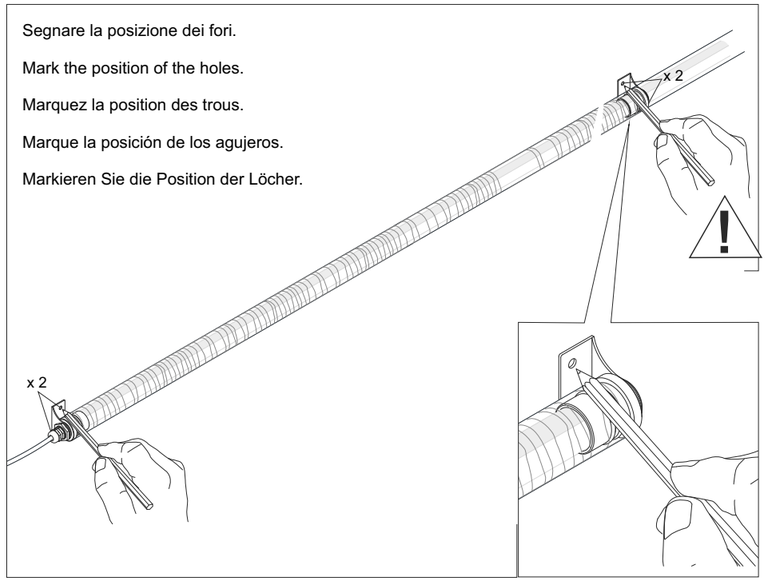

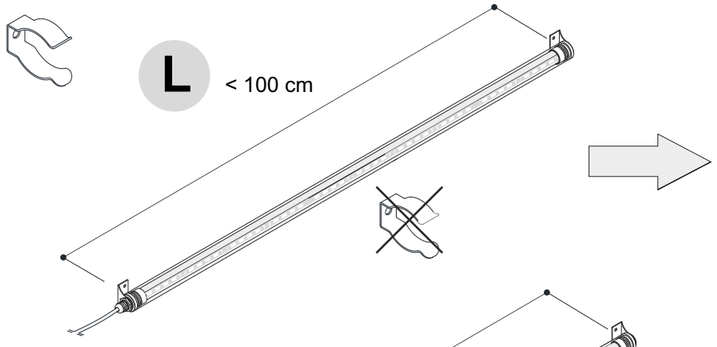

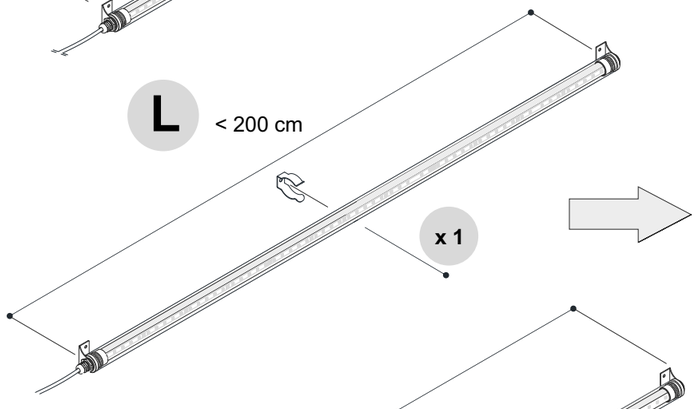

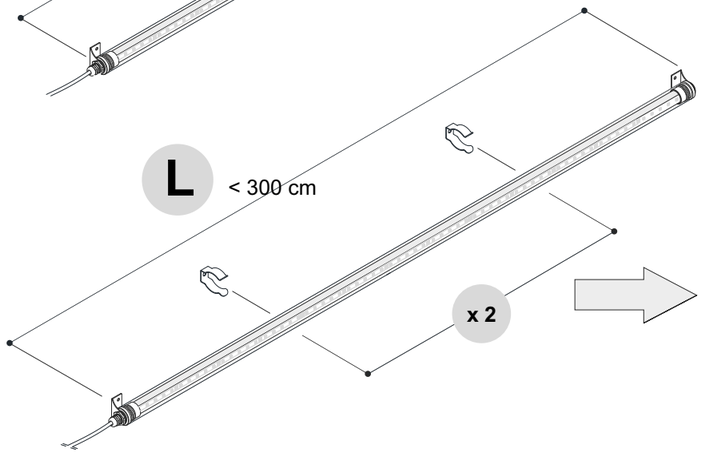

2

Prima di fissare l'apparecchio togliere la pellicola protettiva.

Before fixing the unit remove the protective film.

Avant de fixer l'appareil retirez le film de protection.

Antes de fijar la unidad de quitar la lámina protectora.

Vor der Befestigung des Gerätes entfernen Sie die Schutzfolie.

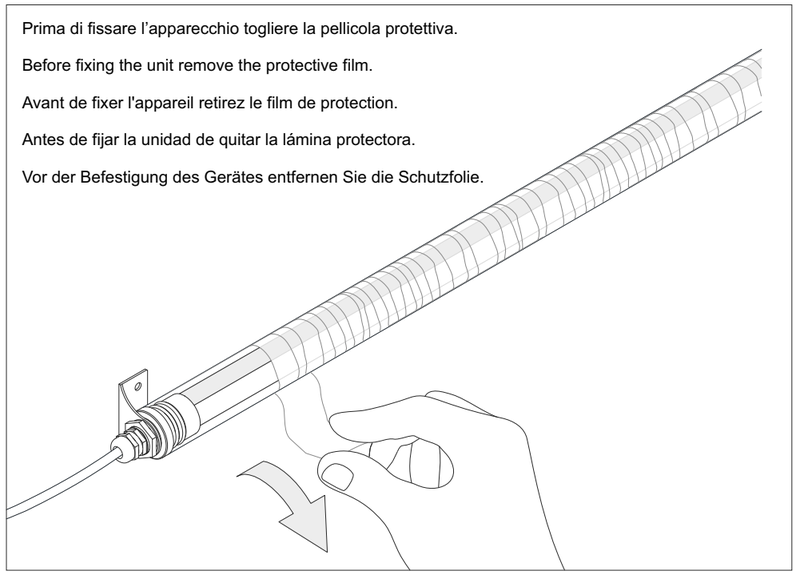

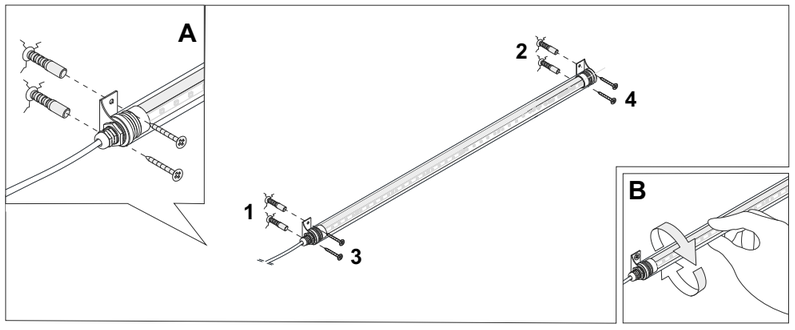

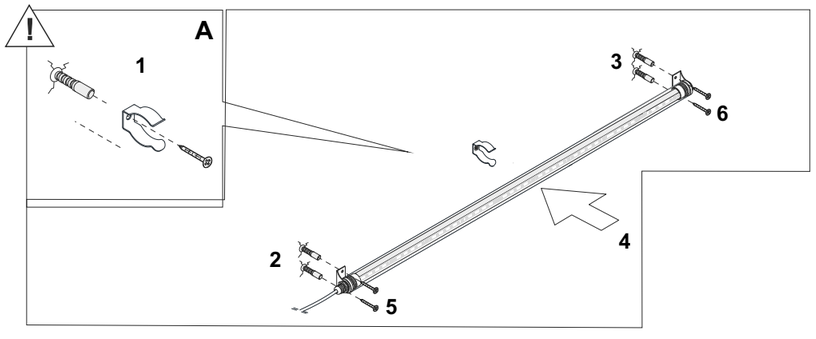

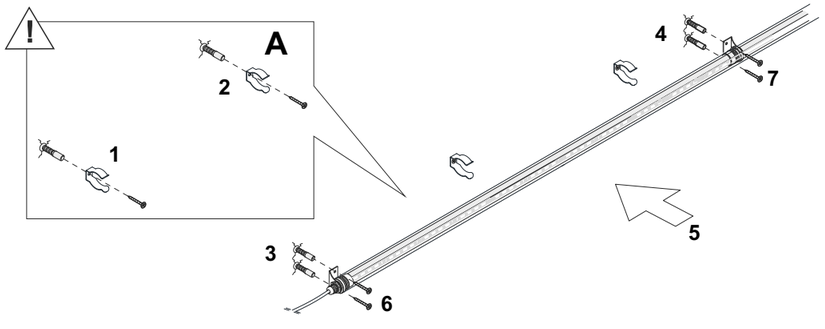

WANDA LED source 15W/mt 180LED/mt CRI>90 — SU MISURA - *CUSTOM SIZE*

Tabella lunghezze disponibili. Le misure si riferiscono alle lunghezze totali delle lampade.

Table of available lengths. Measures are referred to complete fixtures including closing heads.

cm	watt	2700K (XW)	lm	3000K (WW)	lm	4000K (W)	lm
18	1,5W	A4536.33/18/XW	156	A4536.33/18/WW	165	A4536.33/18/W	184
28	3W	A4536.33/28/XW	312	A4536.33/28/WW	330	A4536.33/28/W	368
38	4,5W	A4536.33/38/XW	468	A4536.33/38/WW	495	A4536.33/38/W	552
48	6W	A4536.33/48/XW	624	A4536.33/48/WW	660	A4536.33/48/W	736
58	7,5W	***4536.33/XW***	780	***4536.33/WW***	825	***4536.33/W***	920
68	9W	A4536.33/68/XW	936	A4536.33/68/WW	990	A4536.33/68/W	1104
78	10,5W	A4536.33/78/XW	1092	A4536.33/78/WW	1155	A4536.33/78/W	1288
88	12W	A4536.33/88/XW	1248	A4536.33/88/WW	1320	A4536.33/88/W	1472
98	13,5W	A4536.33/98/XW	1404	A4536.33/98/WW	1485	A4536.33/98/W	1656
108	15W	A4536.33/108/XW	1560	A4536.33/108/WW	1650	A4536.33/108/W	1840
118	16,5W	***4537.33/XW***	1716	***4537.33/WW***	1815	***4537.33/W***	2024
128	18W	A4536.33/128/XW	1872	A4536.33/128/WW	1980	A4536.33/128/W	2208
138	19,5W	A4536.33/138/XW	2028	A4536.33/138/WW	2145	A4536.33/138/W	2392
148	21W	A4536.33/148/XW	2184	A4536.33/148/WW	2310	A4536.33/148/W	2576
158	22,5W	A4536.33/158/XW	2340	A4536.33/158/WW	2475	A4536.33/158/W	2760
168	24W	A4536.33/168/XW	2496	A4536.33/168/WW	2640	A4536.33/168/W	2944
178	25,5W	A4536.33/178/XW	2652	A4536.33/178/WW	2805	A4536.33/178/W	3128
188	27W	A4536.33/188/XW	2808	A4536.33/188/WW	2970	A4536.33/188/W	3312
198	28,5W	A4536.33/198/XW	2964	A4536.33/198/WW	3135	A4536.33/198/W	3496
208	30W	A4536.33/208/XW	3120	A4536.33/208/WW	3300	A4536.33/208/W	3680
218	31,5W	A4536.33/218/XW	3276	A4536.33/218/WW	3465	A4536.33/218/W	3864
228	33W	A4536.33/228/XW	3432	A4536.33/228/WW	3630	A4536.33/228/W	4048
238	34,5W	A4536.33/238/XW	3588	A4536.33/238/WW	3795	A4536.33/238/W	4232
248	36W	A4536.33/248/XW	3744	A4536.33/248/WW	3960	A4536.33/248/W	4416
258	37,5W	A4536.33/258/XW	3900	A4536.33/258/WW	4125	A4536.33/258/W	4600
268	39W	A4536.33/268/XW	4056	A4536.33/268/WW	4290	A4536.33/268/W	4784
278	40,5W	A4536.33/278/XW	4212	A4536.33/278/WW	4455	A4536.33/278/W	4968
288	42W	A4536.33/288/XW	4368	A4536.33/288/WW	4620	A4536.33/288/W	5152
298	43,5W	A4536.33/298/XW	4524	A4536.33/298/WW	4785	A4536.33/298/W	5336

SOLO COLLEGAMENTO IN PARALLELO - ONLY PARALLEL CONNECTION
ESCLUSIVEMENT MONTAGE EN PARALLÈLE -
SOLO CONEXION PARALELO - NUR FÜR PARALLELVERBINDUNG

IP 67

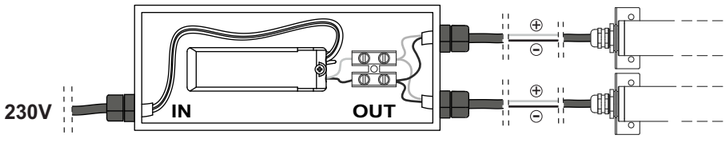

Montaggio dell'alimentatore: remoto - Converter mounting: remote
Montage du convertisseur: séparé - Montage des Konverters: extern
Montaje del convertidor: remoto

IP 6x	Apparecchio totalmente protetto contro la polvere. Dust-tight luminaire. Protegé totalement contre la poussière. Staubdicht. Protegé totalmente contra el polvo
IP x5	Protetto contro getti d'acqua. Water jet proof. Protégé contre les jets d'eau. Strahlwassergeschützt Protección contra chorros de agua.
III	Apparecchio in classe III. Class III luminaire. Appareil de classe. Gerät der Klasse III. Aparato de clase III.
F	Apparecchio adatto ad essere installato su superfici normalmente infiammabili. Fixture ready for mouting on normally inflammable surfaces. Appareil pouvant être installé sur des surfaces normalement inflammables. Apparat, der auf normal entflammbare Oberflächen angebracht werden kann. Aparato idóneo para ser utilizado en superficies normalmente inflamables.

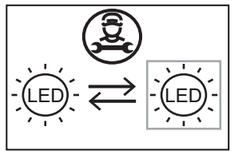

Rev 12-2022

WANDA

designer: U.T. Egoluce

CE

made in Italy

Art. 4536 ⎓ 24V 7,5W /2700K 3000K 4000K
Art. 4537 ⎓ 24V 16,5W /2700K 3000K 4000K
Special Art. A4536.. ⎓ 24V 1,5W...45W /2700K 3000K 4000K

EGOLUCE s.r.l. - via I. Newton, 12 - 20016 Pero, Milano - Italy
Tel. +39 02339586.1 - Fax +39 023535112 - **www.egoluce.com** info@egoluce.com

ATTENZIONE:
Per la pulizia del diffusore usare esclusivamente un panno morbido eventualmente inumidito con acqua e sapone per lo sporco più tenace.
Non usare alcol o altri solventi.

WARNING:
Use only a soft cloth to clean the diffuser, dampened with water and soap if needed for resistant dirt.
Do not use alcohol or other solvents.

ATTENTION:
Pour le nettoyage de la lampe utiliser exclusivement un chiffon doux, humecté si nécessaire, avec de l'eau et du savon pour les salissures plus tenaces.
Ne pas utiliser d'alcool ou solvents.

ACHTUNG:
Bei der Reinigung der Leuchte darf man ausschließlich weiche Tücher verwenden. Eventuell kann man diese mit Wasser und Seife oder mit einem neutrlen Reinigungsmittel anfeuchten.
Weder Alkohol noch Lösungsmittel verwenden.

QUIDADO:
Para la limpieza del difusor, utilizar exclusivamente un paño suave.
En caso de suciedad mas resistente; humedecer el paño con agua y sabon.
No utilisar alcol o otros solvientes.

Simbolo RAEE (Rifiuti Apparecchiature Elettriche ed Elettroniche).
Il simbolo RAEE utilizzato per questo prodotto indica che quest'ultimo non può essere trattato come rifiuto domestico. Lo smaltimento corretto di questo prodotto contribuirà a proteggere l'ambiente.
Per maggiori informazioni sul riciclaggio di questo prodotto, rivolgersi all'ufficio competente del proprio ente locale, alla società addetta allo smaltimento dei rifiuti domestici o al negozio dove è stato acquistato il prodotto.

RAEE Symbol (Waste Electrical and Electronic Equipment).
The use of the RAEE symbol indicates that this product may not be treated as household waste. By ensuring this product is disposed of correctly, you will help protect the environment.
For more detailed information about the recycling of this product, please contact your local authority, your household waste disposal service provider or the shop where you purchased the product.

Symbole RAEE (Waste Electrical and Electronic Equipment, Déchets électriques et d'équipment électronique).
L'utilisation du symbole RAEE indique que ce produit ne peut pas être traité comme déchet domestique.
Assurez-vous de vous débarrasser de ce produit selon les lois en vigueur.
Vous aiderez ainsi à protéger l'environnement.
Pour plus d'informations détaillées sur le recyclage de ce produit, veuillez contacter les autorités locales, le fournisseur de service de mise au rebut des déchets domestiques ou le magasin où vous avez acheté le produit.

Symbol RAEE (Waste Electrical and Electronic Equipment).
Durch Verwendung des RAEE-Symbols weisen wir darauf hin, dass dieses Produkt nicht als normaler Haushaltsmüll behandelt werden darf.
Sie tragen zum Schutze der Umwelt bei, indem Sie dieses Produkt korrekt entsorgen.
Genauere Informationen zum Recycling dieses Produkts erhalten Sie von Ihrer Stadtverwaltung, von Ihrem
Müllabfuhrunternehmen oder im Laden, in dem Sie das Produkt erworben haben.

Símbolo RAEE (Residuos de aparatos eléctricos y electrónicos).
El símbolo RAEE en un producto indica que éste no se puede eliminar como cualquier otra basura.
Si garantiza la eliminación correcta del producto, ayudará a proteger el medio ambiente.
Para obtener más informaciones sobre el reciclaje del mismo, póngase en contacto con las autoridades
locales pertinentes, con el proveedor de servicios de recogida de basura o con el establecimiento donde adquirió el producto.

Solo l'uso corretto delle istruzioni garantisce la sicurezza dell'apparecchio:
E' NECESSARIO CONSERVARLE
L'installazione e la manutenzione dell'apparecchio deve essere fatta esclusivamente da personale specializzato.
Disinserire la tensione prima di ogni intervento sull'apparecchio.
Per un corretto montaggio vedere lo schema allegato.
Questo prodotto contiene una sorgente luminosa di classe di efficienza energetica E. **EU2019/15**

This equipment is guaranteed only if used as indicated in these instructions:
PRESERVE THIS INSTRUCTIONS
The fitting has to be installed and maintainedonly by qualified staff.
Before any operation on this equipment, disconnect the power supply.
For a correct assembling see the here enclosed diagram.
This product contains a light source of energy efficiency class E. **EU2019/15**

La sécurité de l'appareil n'est garantie que par le respect des instructions suivantes.
IL EST NECESSAIRE LES CONSERVER
L'installation et l'entretien de l'appareil doivent être faits exclusivement par du personnel qualifié. Disjoindre le courant de reseau avant tout operation sur l'appareil. Pour le montage suivre le schéma ici-joint. Ce produit contient une source lumineuse de classe énergétique E. **EU2019/15**

Nur bei Befolgung der nachfolgenden Anweisungen, ist die Sicherheit des Gerats gewahrleistet.
AUFBEWAHREN SIE BITTE DIE ANWEISUNGEN
Die Installation und die Unterhaltung des Geräts müssen ausschliesslich durch qualifiziertes Personal erfo lgen. Abschalten die Netzspannung vor Ausweshlsen der lampe. Fur eine einwaldfrei Montage siehe Beigefutges.
Dieses Produkt beinhaltet eine Lichtquelle derEnergieeffizienzklasse E. **EU2019/15**

Solamente el correcto cumplimiento de las instrucciones puede garantizar la seguridad del aparato:
ES NECESARIO CUMPLIRLAS.
La instalación y mantenimiento del aparato deben realizarse por un profesional.
Desconectar la tensión antes de cualquiera intervención en el aparato.
Para un ensamblaje correcto, consultar el esquema adjunto.
Este producto incluye una fuente de luz de clase energética E. **EU2019/15**