LY30PRO

RACCOMANDAZIONI PER L'INSTALLAZIONE
INSTALLATION ADVICE
RECOMMANDATIONS D'INSTALLATION
EMPFEHLUNGEN FÜR DIE INSTALLATION
RECOMENDACIONES PARA LA INSTALACTIÓN

EN62471:2010-01

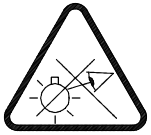

IT - L'apparecchio di illuminazione deve essere posizionato in modo che non sia prevista un'osservazione prolungata della sorgente luminosa.

EN - The luminaire should be positioned so that prolonged staring into the luminaire is not expected.

FR - Le luminaire doit être positionné de telle sorte que personne ne puisse regarder la source de lumière pendant un temps prolongé.

D - Die Leuchte sollte so positioniert werden, dass ein längeres Anstarren der Lichtquelle nicht zu erwarten ist.

ES - La luminaria debe colocarse de manera que no se prevea una observación prolongada de la fuente de luz.

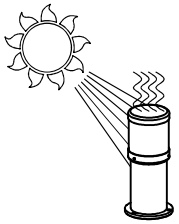

IT - Assicurarsi che il prodotto non rimanga acceso durante le ore diurne.

EN - Please make sure that the lighting product is correctly switched off during daytime.

FR - Priere de s'assurer que le produit d'eclairage soit eteint pendant led heures de la journee.

D - Bitte beachten Sie: Das Beleuchtungsprodukt sollte während der Tageszeit ausgeschaltet bleiben.

ES - Asegúrese de que el producto no permanezca encendido durante el día.

LY30PRO

DC 24V | IP67 | IK08

A

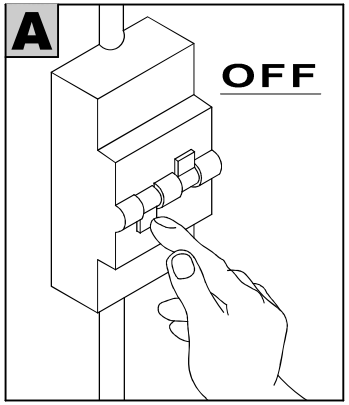

B

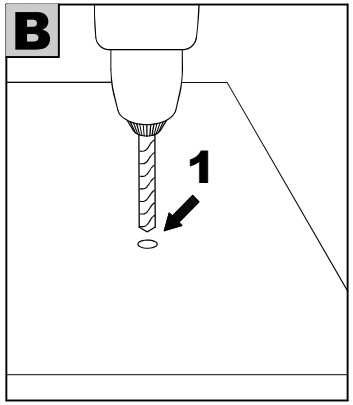

C

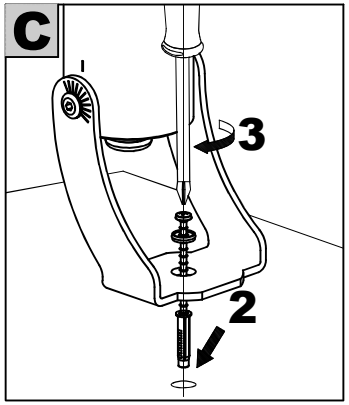

D

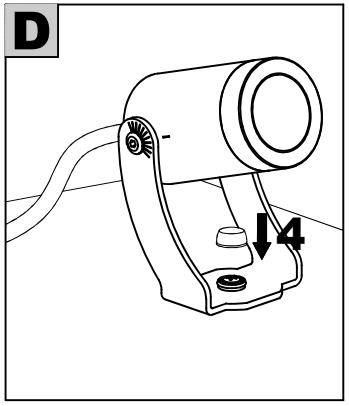

E

- Connessione consigliata
- Connexion recommandée
- Conexión recomendada
- Connection Recommended
- Verbindung empfohlen

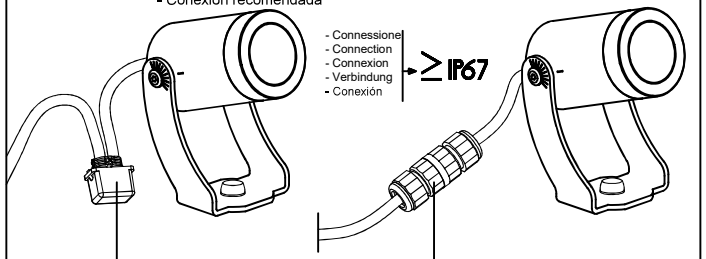

- Connettore cod.0404M009 non incluso.
- Connector cod.0404M009 not included.
- Cod.0404M009 connecteurs non compris.
- Cod.0404M009 Stecker nicht enthalten.
- Cod.0404M009 no incluyendo conector.

- Connettore cod.0404M010 non incluso.
- Connector cod.0404M010 not included.
- Cod.0404M010 connecteurs non compris.
- Cod.0404M010 Stecker nicht enthalten.
- Cod.0404M010 no incluyendo conector.

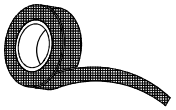

- Connessione alternativa nastro autoagglomerante.
- Alternatively self-amalgamating tape Connection.
- En variante l'auto-amalgamant connexion de bande.
- Altesnativ Selbst amalgamieren Bandes.
- Alternativamente auto-amalgamando conexión de la cinta.

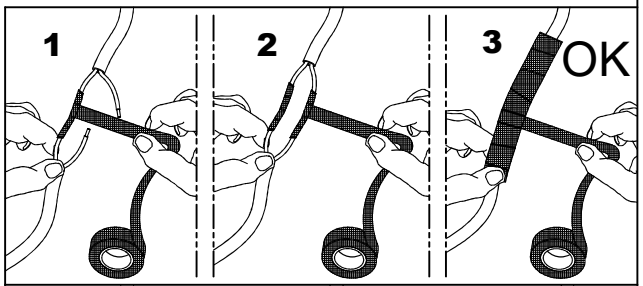

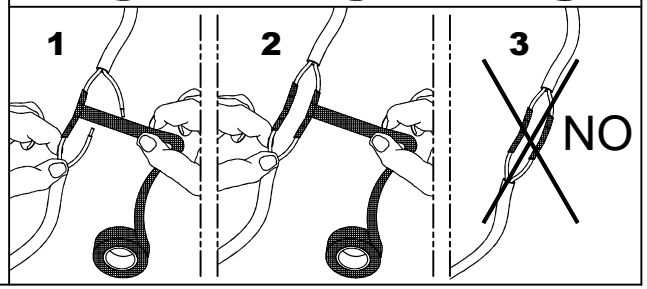

LY30PRO

DC 24V | IP67 | IK08

F

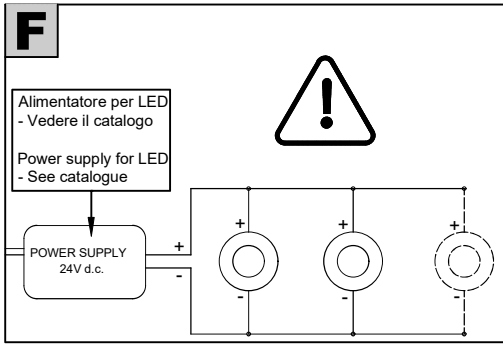

- Questo apparecchio funziona con alimentatori a tensione costante 24V.
Il collegamento deve essere effettuato in parallelo (vedi schema).
Per l'installazione rivolgersi a personale specializzato .

- This fixture works with a constant voltage power supply 24V.
The connection must be done in parallel (see drawing).
For installation contact qualified personnel .

- Cet appareil fonctionne sur des alimentations DC, 24V.
La liaison doit être faite en parallèle (voir schèma).
Pour l'installation, s'adresser exclusivement à un technicien spècialisè .

- Diese Gerät läuft mit 24V Konstantstrom.
Die Verbindung muß in parallel Durchgeführt werden,(Siehe Abbildung).
Für die Installation wenden sich ausschließlich an spezialisierten Techniker.

- Esta lámpara funciona con alimentador a corriente directa, 24V.
El enlace debe ser efectuado en paralelo (vèase esquema)
Para la instalación dirigirse a personal especializado .

G

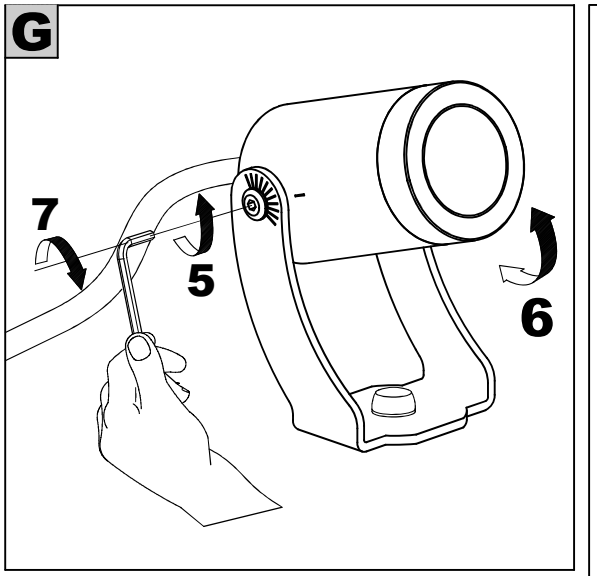

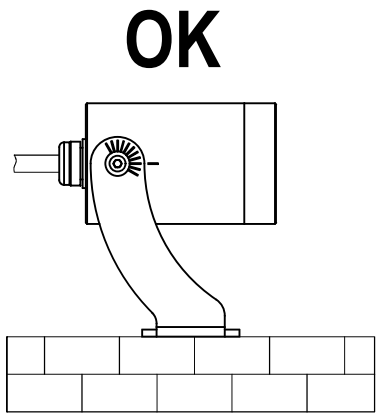

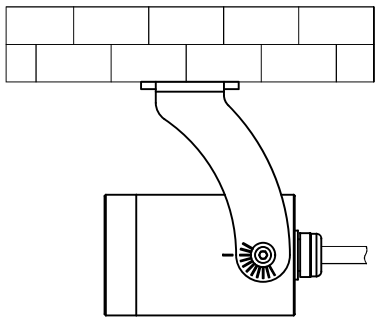

OK

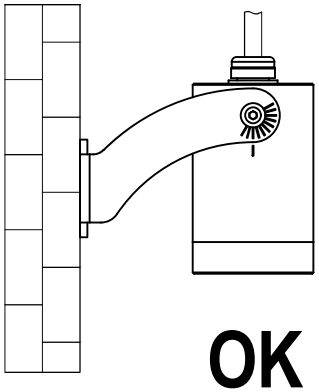

OK

LY30PRO

RACCOMANDAZIONI PER L'INSTALLAZIONE
INSTALLATION ADVICE
RECOMMANDATIONS D'INSTALLATION
EMPFEHLUNGEN FÜR DIE INSTALLATION
RECOMENDACIONES PARA LA INSTALACTIÓN

IT - Le lampade a LED sono apparecchiature elettroniche e quindi sensibili alle sovratensioni,per questo motivo si consiglia l'installazione nell'impianto di un dispositivo di protezione adeguato (SPD) così da proteggere gli apparecchi dal rischio di danneggiamento.

EN - LED lamps are electronic devices and hence sensitive to current surges. For this reason we recommend to install a suitable protective equipment (SPD) to protect the lamp from potential damage.

FR - Les lampes LED contiennent de l'électronique et sont donc sensibles aux surtension. Puor cette raison nous recommandos l'utilisation d'un dispositif de protection adéquat (SPD) pour protéger les appareils d'un risque de dommage.

D - Die LED-Lampen sind elektronische Geräte und damit empfindlich gegen Überspannung.
Aus diesem Grund empfehlen wir den Einbau eines Überspannungsschutzes (SPD) um die Gefahr einer Beschädigung zu vermeiden.

ES - Las luminarias a LED son aparatos electrónicos y, por tanto, sensibles a las sobretensiones, por esta razón se recomienda la instalación de un equipo de protección adecuado (STP),a fin de proteger el aparado del riesgo de ser deñado.

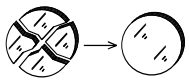

IT - In caso di rottura del vetro il prodotto non può essere utilizzato , contattare il fornitore per la sua sostituzione.

EN - In case of broken glass the product must not be used, please contact the manufacturer for a replacement.

FR - Ne pas utiliser le produit en cas se dommage sur l'écran de protection, contacter le fabricant pour son remplacement.

D - Wenn das Glas beschädigt wird, kann das Produkt nicht verwendet werden.
Kontaktieren Sie in diesem Fall den Hersteller um das Glas zu ersetzen.

ES - No utilizar el producto en caso de roptura del vidrio y contactar el fabricante para la sustituciòn.

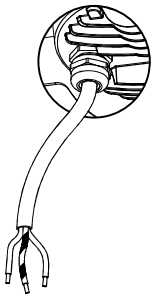

IT - Se il cavo flessibile esterno di questo apparecchio viene danneggiato, deve essere sostituito dal costruttore al fine di evitare pericoli. Per il cablaggio dell'apparecchio si dovrà utilizzare un'idonea morsettiera omologata EN 60998-2-1 o EN 60998-2-2 installata in una scatola di cablaggio adeguata con grado di protezione IP68.

EN - If the external cable of this appliance is damaged , it must be replaced by the manufacturer in order to avoid dangers. For wiring the terminal you should use a suitable terminal approved to EN 60998-2-1 or EN 60998-2-2 installed in a wiring box with adequate degree of protection IP68.

FR - Si le cordon d'alimentation externe de cet appareil est endommagè, celui-ci doit être remplacè par le fabricant afin d'éviter tout danger.Le câblage de l'appareil devra utiliser terminal approprié approuvé à la norme EN 60998-2-1 et EN 60998-2-2 installé dans une boîte de jonction appropriée avec protection IP68.

D - Wenn das externe Netzkabel dieses Gerätes beschädigt ist, muss es vom Hersteller, um die Gefahr zu vermeiden.Die Geräteverdrahtung haben geeignete Terminal nach EN 60998-2-1 und EN zugelassen zu verwenden 60998-2-2 in einem geeigneten Anschlussdose mit Schutzart IP68 eingebaut.

ES - Si el cable de alimentación externa de este aparato está dañado, debe ser reemplazado por el fabricante con el fin de evitar los peligros.Para el cableado del aparato tendrá que utilizar el terminal adecuado aprobado la norma EN 60998-2-1 y EN 60998-2-2 instalado en una caja de conexiones apropiada con protección IP68.

IT - Il modulo LED contenuto in questo apparecchio di illuminazione deve essere sostituito esclusivamente dal costruttore, o da personale qualificato equivalente.

EN - The LED module contained in this luminaire must only be substituted by the manufactured or qualified electrician.

FR - La source lumineuse contenue dans cet appareil devra uniquement être substituée par le constructeur, ou par installeur qualifié.

D - Das LED-Modul, welches in dieser Leuchte enthalten ist, darf nur vom Hersteller oder von Elektrofachpersonal ersetzt werden.

ES - El módulo LED contenida en esta luminaria sólo se sostituye exclusivamente del fabricante, o de personal cualificado equivalente.

IT - Qualsiasi modifica dell'apparecchio eseguita senza autorizzazione del costruttore fa decadere la garanzia.

EN - Any unauthorized modification to the device will automatically void the manufacturer's guarantee.

FR - Toute modification non autorisée des produits par le fabricant entrainera un refus de garantie.

D - Eine nicht autorisierte Änderung am Gerät führt zum Erlöschen der Herstellergarantie.

ES - Cualquier modificación de la luminaria realizada sin la autorización del fabricante anulará la garantía.